栗原・登米市中学生ソフトテニスインドア大会

女子個人

令和 6年 1月 20日
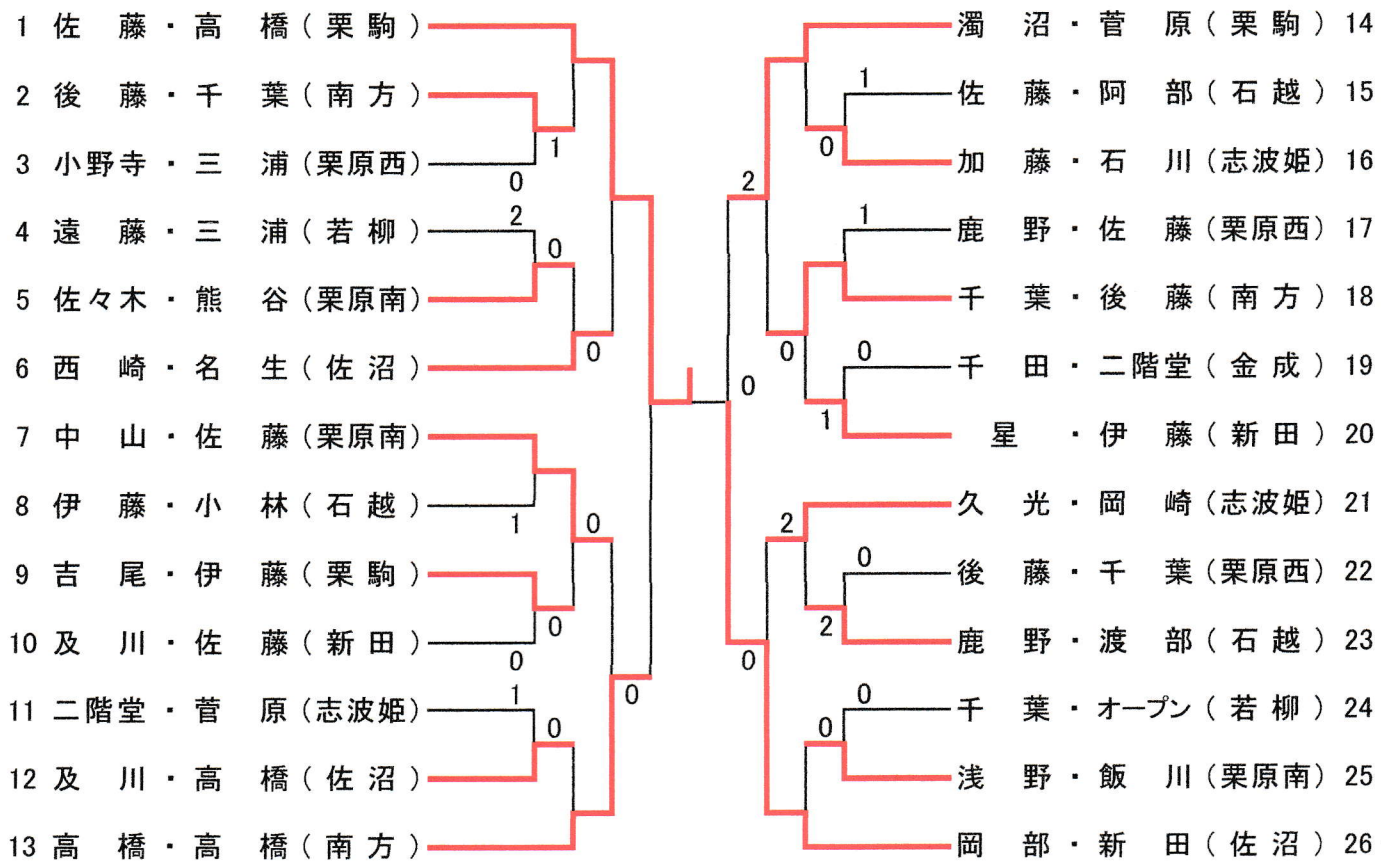
若柳総合体育館